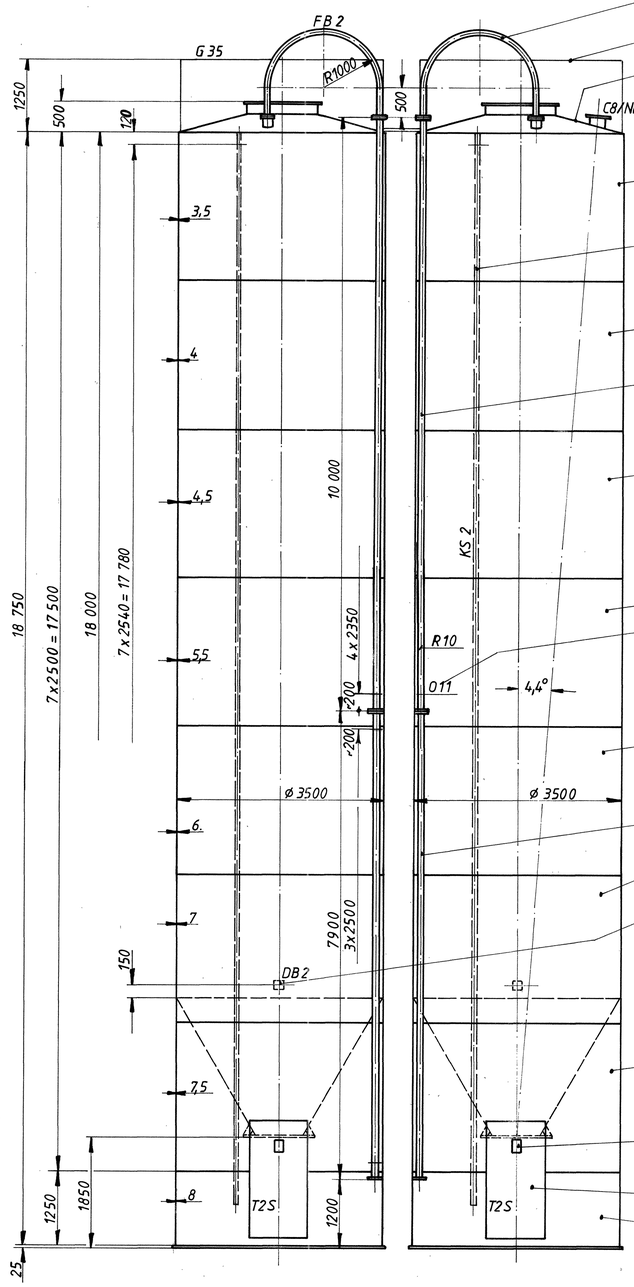

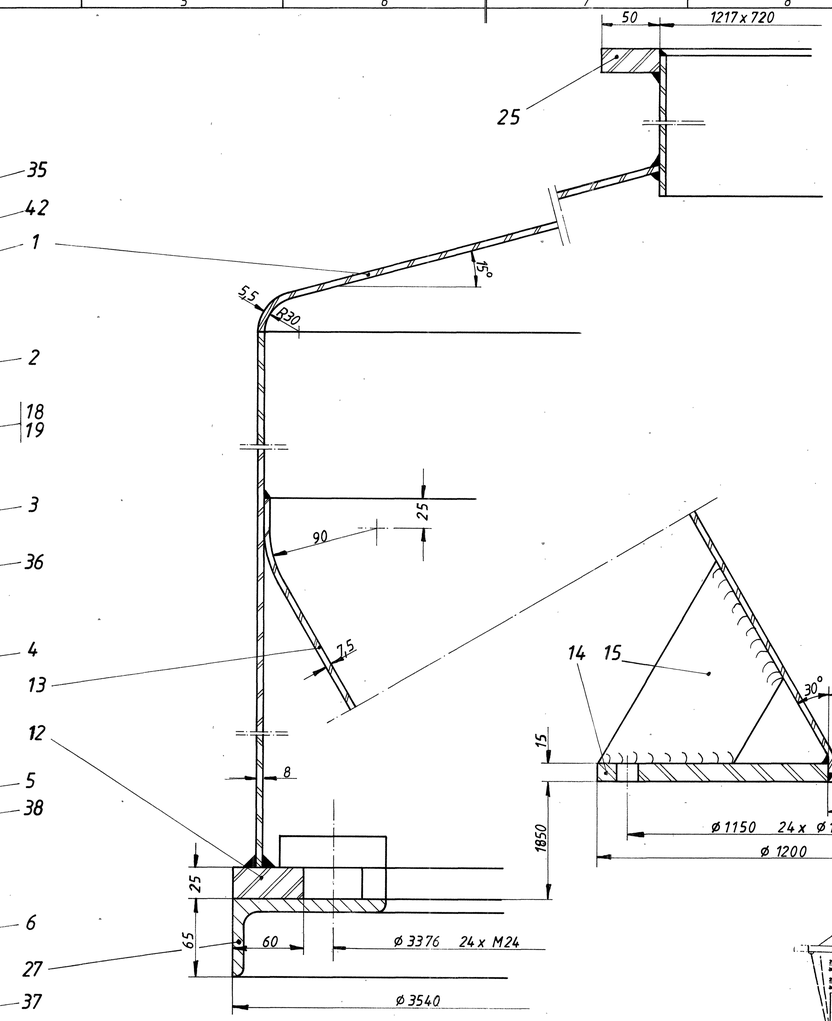

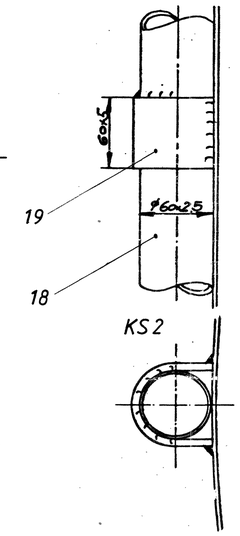

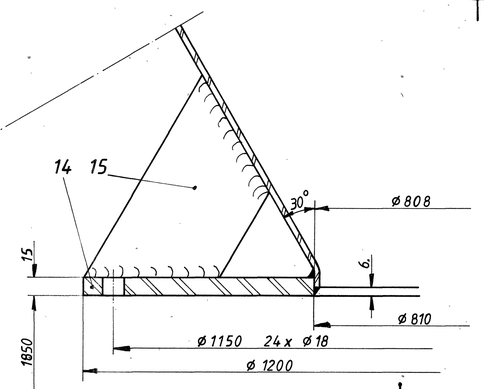

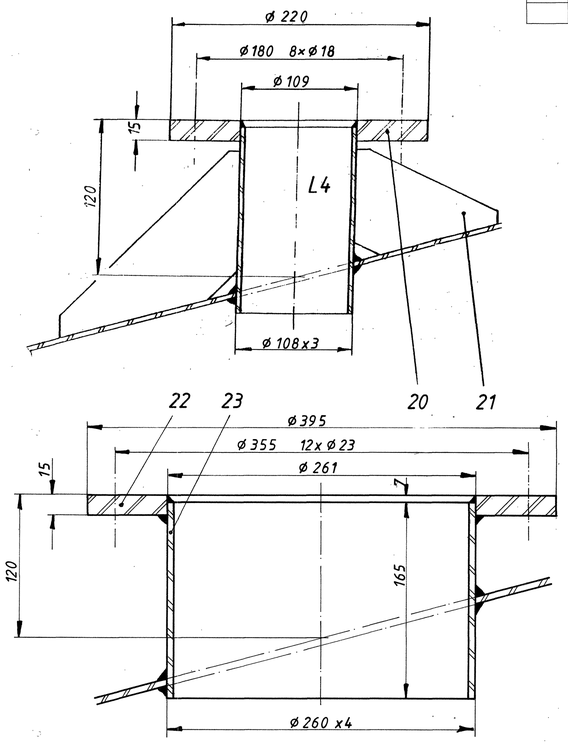

Ringleitungen u. Durchbrüche siehe Bl. 2

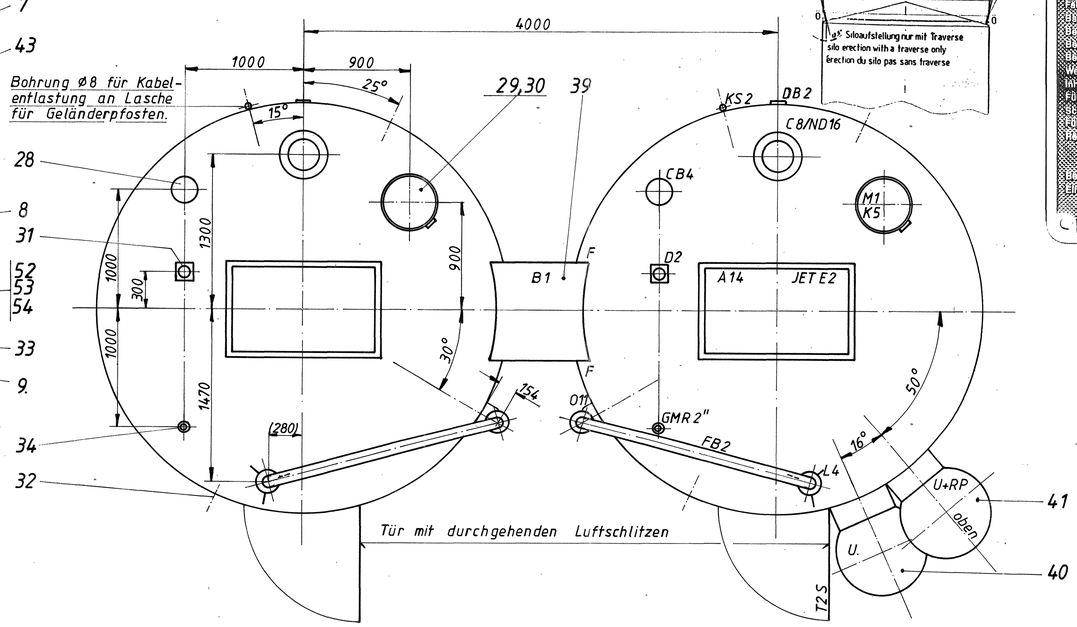

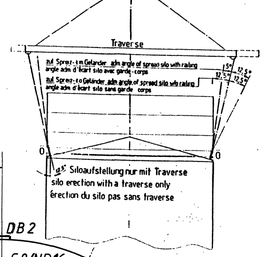

Waeschle
Ein Unternehmen im ●BF● Konzern
Metrologische und automatische Schüttgutverladung
MASCHINENFABRIK GMBH
RAVENSBURG / W.-GERMANY

Hersteller Manufacturer	ZEPPELIN Metallwerke	
Fabrik-Nr. Reference No.		
Baujahr Year of Manufacture		
Betriebs-U-Druck Operating Under-Press.		bar
Betriebs-O-Druck Operating Over-Press.		bar
Betriebs-Temp. max. Operating Temp. max.		°C
Werkstoff Material	Al Mg / Al Mg Si	
Inhalt Volume		m³
Füllgut Product		
Schüttdichte Bulk Density		t/m³
Füllgut		
Reibungswinkel Angle of Internal Friction max.		
min.		
Behälterhöhe Height of Vessel		m
Einfahrtiefe Depth of max. Probe Travel max.		m

ZEPPELIN METALLWERK, GMBH
FRIEDRICHSHAFEN W.-GERMANY

Fabriknummer serial number no. de fabrication	20 240 / 241		Baujahr year built année de fabrication	1990	
Inhalt capacity capacité	154	m³	Schüttgewicht bulk density densité apparente	0,83	t/m³
Fueligut name of material produit de remplissage	Vinnol C65V / C100V / P70				
Wandreibungsbeiwert wall friction coefficient coefficient de frottement sur la paroi	μ 0.35-0.7	°	Herzentäldatenbeiwert pressure ratio coefficient de rapport de charges	λ 0.27	
Bodenlastfaktor bottom load factor facteur de charge sur le bond	c_b 1.5		Schüttgutbeiwert bulk solid coefficient coefficient sur le produit	c_m 0.6	
Entleerungsfaktor déchargé factor facteur de vidange	c_e 1.4			λ_{eff} 0.2-0.4	
zul. Überdruck max. oper. pressure surpression max. adm.	45	mbar	zul. Unterdruck max. vacuum pressure depression adm.	5	mbar
max. Betriebstemp. max. operating temp. temp. effective max.	50	°C	Silohöhe silo height hauteur du silo	18 750	mm
Einfahrtiefe max. max. descent height profondeur max. d. desc.	15 500	mm	Silodurchmesser silo diameter diamètre du silo	3 500	mm

100 mm im Maßstab 1:1

Zeppelin-Normsilo

Fabrik-Nr.: 20 240, 20 241 — Baujahr: 1990 — Filterhöhe: 1600 mm
Schüttgewicht: 830 kg/m³ — Filtergewicht: 400 kg — max. Betriebs-Temp.: + 50° C
Silodach begehbar — zul. Druck: + 45 mbar / – 5 mbar

Schweißung im Schutzgasverfahren. Stumpfnähte = Doppel-I-Nähte, „a" der Kehlnähte = 0,7 s klein.
Für den Betrieb der Silos gelten die Bestimmungen der UVV-Silos und Bunker VGB 112.
M 1 bis M 5 und EM 1 keine Einsteig- bzw. Einfahröffnung im Sinne des UVV-VGB 112.
Standring mit mindestens 80% gleichmäßiger Auflage auf der Stellfläche.

A 1

Schweißtechnische Einzelheiten nach Schweißplan SP ..... bzw. Angaben der Schweißaufsicht

Auftrag	740 128		
Schraffur	St	Al	VA
Gewicht-kg	~4000		
90	Datum	Name	
Bearb.	17.7.	Weber	
Gepr.			
Norm			

Änd.-Ind.	Änderung	Datum	Name

Benennung: Silogruppe 2x154m³
Maßstab: 1:50 / 1:2,5
Zeppelin-Metallwerke GmbH Friedrichshafen
Z.-Nr. 30 1873 000
Blatt 1 von 2
Urspr.
Ers. f.
Ers. d.

„Schutzvermerk nach DIN 34 beachten"

Sach-Nr. 00 0000 961

PZ 22666